OLIGHT

USER MANUAL

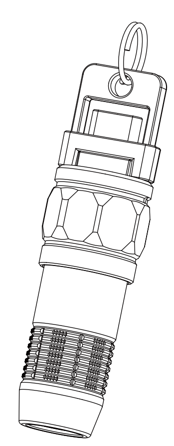

iUltra

IN THE BOX

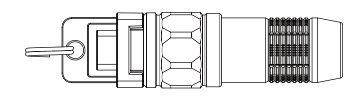

iUltra

Table 1: SPECIFICATIONS

WHITE LED: MAX 0.6 W

80 lumens (100%) — 50 min

196 cd

28 m

IPX6 (The main body)

1.5 m

20 g/0.71 oz (Including Battery)

Working Temperature 0-40°C

(L)58.3*(D)16.5 mm
(L)2.30*(D)0.65 in

10180 lithium battery
80 mAh 3.7 V (0.296 Wh)

** Above data are tested per ANSI/PLATO FL 1-2019 standard in Olight's labs for reference.*

Table 2: USB-C Plug

Input	USB-C 5 V 0.16 A
Output	CC&CV 4.2 V±0.05 V
Time to fully charge	About 60 minutes

Figure 1
Charging

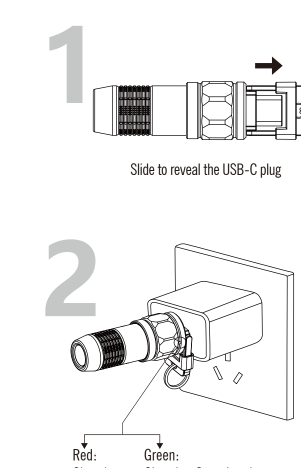

Figure 2
ON/OFF

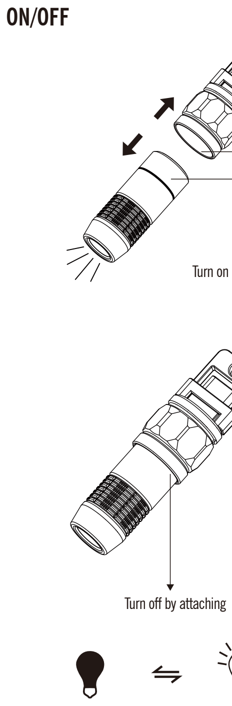

CONTENTS

(EN) English ---------- 01
(CN) 简体中文 ---------- 02
(FI) Finnish ---------- 03
(NO) Norwegian ---------- 04
(SV) Swedish ---------- 05
(NL) Nederlands ---------- 06
(PL) Język Polski ---------- 07
(DE) Deutsch ---------- 08
(HU)Magyarország ---------- 09
(RU) Русский ---------- 10
(ES) Español ---------- 11
(RO) Romanesc ---------- 12
(UA) Ukrainian ---------- 13
(JP) 日本語 ---------- 14
(KR) 한국어 ---------- 15
(TH) ไทย ---------- 16
(FR) Français ---------- 17
(IT) Italiano ---------- 18
(SK) Slovenskýjazyk ---------- 19
(PT) Português ---------- 20

(EN) English

1. Product specifications, see Table 1 and Table 2.
2. Operating instructions as below:
2.1 Charging, see Figure 1.
2.2 ON/OFF, see Figure 2.

WARNING
- Do not short-circuit the charging port with metallic object intentionally.
- Keep the product out of reach of children to prevent accidental swallowing.
- Do not place the product near a fire or heat source, or throw the product into a fire.

CAUTION
- Do not look directly at the light source or shine it into your eyes, as this may cause temporary blindness or permanent damage to your eyes.
- Do not store this light in a car where the temperature inside may exceed 60°C or in similar environments.

NOTICE
- Do not disassemble the product.
- Do not immerse the product in seawater or other corrosive media as it will damage the product.
- Keep the charging port clean and dry.
- Please do not separate the flashlight body and charging tail cap for a long time. It could cause battery damage.
- Before long-term storage, please fully charge the product.
- Please use the standard adapter for charging. The product may not charge when using some high power adapters.

EXCLUSION CLAUSE
Olight is not liable for damage or injuries sustained from using the product inconsistently with the warnings in this manual.

(CN ） 简体中文

1. 产品参数参见 Table 1与Table 2。
2. 操作指引见下:
2.1 充电，参见Figure 1。
2.2 开/关手电，参见Figure 2。

警告
- 请勿故意使用金属短接充电口两个裸露电极。
- 请勿将产品给儿童玩耍, 以免造成误吞。
- 请勿将产品接近火或热源放置，或将产品扔进火中。
- 请勿直视光源或照射眼睛，将导致眼睛短时致盲，严重时损伤视网膜。
- 请勿在车内或温度可能超过60°C的地方存放，可能会导致产品变形或损坏。

提示
- 请勿拆解产品。
- 请勿浸入海水或腐蚀性的液体中，会导致产品损坏。
- 请保持充电接口清洁与干燥。
- 主机和充电尾盖请勿长时间分离，容易造成电池损坏。
- 长时间储存时，请先将电池充满电。
- 请选择标准适配器进行充电，在一些大功率适配器上可能无法充电。

免责条款
OLIGHT对因不符合手册中的警告使用产品而造成的损害或伤害不承担任何责任。

(FI) Finnish

1. Tuotteen tekniset tiedot, katso Table 1 ja Table 2:
2. Käyttöohjeet:
2.1 Lataaminen, katso Figure 1:
2.2 Käynnistys/Sammuttaminen, katso Figure 2.

VAROITUS
- Älä oikosulje latausporttia metalliesineellä.
- Pidä tuote poissa lasten ulottuvilta vahingossa tapahtuvan nielemisen välttämiseksi.
- Älä jätä akkua avotulen tai kuumien kohteiden lähelle tai heitä akkua tuleen.

NOUDATETTAVA ERITYISTÄ VAROVAISUUTTA
- Älä katso suoraan valonlähteeseen tai kohdista silmiin. Saattaa aiheuttaa tilapäistä sokeutta tai pysyviä vaurioita silmiin.
- Älä jätä valoa paikkoihin, joissa lämpötilan sisälämpötila voi olla yli 60 °C.

HUOMIOITAVAA
- Älä pura tuotetta.
- Älä upota taskulamppua meriveteen tai muihin syövyttäviin aineisiin, koska se vahingoittaa tuotetta.
- Pidä latausportti puhtaana ja kuivana.
- Älä irrota latausperäkorkkia rungosta pitkäksi aikaa. Se voi vahingoittaa akkua.
- Lataa akku täyteen ennen pitkäaikaista varastointia.
- Käytä lataamiseen tavallista adapteria. Tuote ei välttämättä lataudu suuritehoista adapteria käytettäessä.

POISSULKEMISLAUSEKE
Olight ei ole vastuussa vahingoista tai vammoista, jotka johtuvat tuotteen käytöstä käsikirjassa olevien varoitusten vastaisesti.

(NO) Norwegian

1. Produktspesifikasjon, se Table 1 og 2.
2. Bruksanvisning som nedenfor:
2.1 Lading, se Figure 1.
2.2 PÅ/AV, se Figure 2.

ADVARSEL
- Ikke kortslutt ladeporten med en metallgjenstand.
- Oppbevar produktet utilgjengelig for ungdom for å forhindre utilsiktet inntak.
- Ikke la batteriet ligge i nærheten av ild eller en oppvarmet kilde. Ikke kast batteriet i ild.
- Ikke se direkte på lyskilden eller lys mot øynene, kan forårsake midlertidig blindhet eller permanent skade øynene.
- Ikke oppbevar lykten i en bil der temperaturen kan stige over 60 ℃, eller på lignende steder.

NOTER
- Ikke demonter produktet.
- Ikke senk produktet i sjøvann eller andre etsende kilder, da det vil skade produktet.
- Hold ladeporten ren og tørr.
- Unngå å skille ladedekselet og lommelykthuset over en lengre periode. Batteriskade kan oppstå.
- Lad batteriet fullt før langvarig oppbevaring.
- Bruk standardadapteren for lading. Det kan hende at produktet ikke lades når du bruker noen høystrømadaptere.

EKSKLUSJONS KLAUSUL
Olight er ikke ansvarlig for skader som oppstår som følge av bruk av produktet i strid med advarslene i bruksanvisningen.

(SV) Swedish

1. Produktspecifikation, se Table 1 och 2.
2. Bruksanvisning enligt nedan:
2.1 Laddning, se Figure 1.
2.2 PÅ/AV, se Figure 2.

VARNING
- Kortslut inte laddningsporten med ett etallföremål avsiktligt.
- Håll produkten borta från barn för att undvika oavsiktlig sväljning.
- Lämna inte batteriet nära eld eller en uppvärmd källa, och kasta inte batteriet i elden.
- Titta inte direkt på ljuskällan eller rikta ljusskenet mot ögonen, kan orsaka tillfällig blindhet eller permanent skada på ögonen.
- Lämna inte lampan i en bil där temperaturen kan vara över 60 ℃, eller på liknande platser.

NOTERA
- Ta inte isär produkten.
- Doppa inte ficklampan i havsvatten eller andra frätande medier eftersom det kommer att skada produkten.
- Håll laddningsporten ren och torr.
- Separera inte ficklampans kropp och laddningslocket under en längre tid. Det kan orsaka batteriskador.
- Innan långtidsförvaring, ladda batteriet helt.
- Använd medföljande laddningskabel. Använder du en laddningskabel med för hög effekt kan det hända att produkten inte laddas.

UTESLUTNINGSKLAUSUL
Olight ansvarar inte för skador som uppstått till följd av användning av produkten som inte överensstämmer med varningarna i manualen.

(NL) Nederlands

1. Productspecificatie, zie Table 1 en Table 2.
2. Gebruiksaanwijzing zoals hieronder:
2.1 Opladen (zie Figure 1).
2.2 AAN/UIT (zie Figure 2).

WAARSCHUWING
- Sluit de oplaadpoort niet opzettelijk kort met een metalen voorwerp.
- Houd het product uit de buurt van kinderen om te voorkomen dat het per ongeluk wordt ingeslikt.
- Plaats de batterij niet in de buurt van het vuur of een verwarmde bron. Gooi de batterij niet in het vuur.
- Kijk niet direct in het licht en schijn niet in de ogen, dit kan tijdelijke blindheid of blijvende schade aan de ogen veroorzaken.
- Laat de lamp niet achter in een ruimte waar de temperatuur binnen boven de 60 ℃ kan zijn.

KENNISGEVING
- Haal de batterij niet uit elkaar.
- Dompel de zaklamp niet onder in zeewater of in een andere corrosie medium, dit zal het product beschadigen.
- Houd de oplaadpoort schoon en droog.
- Scheid de behuizing van de zaklamp en de laaddop niet te lang van elkaar. Dit kan schade aan de batterij veroorzaken.
- Laad de batterij volledig op voor langdurige opslag.
- Gebruik de standaardadapter voor het opladen. Het product wordt mogelijk niet opgeladen bij gebruik van sommige adapters met hoog vermogen.

UITSLUITINGSCLAUSULE
Olight is niet aansprakelijk voor schade of letsel als gevolg van het gebruik van het product dat niet in overeenstemming is met de waarschuwingen in de handleiding.

(PL) Język Polski

1. Specyfikacja produktu, zobacz Table 1 I Table 2.
2. Instrukcja obsługi jak poniżej:
2.1 Ładowanie, zobacz Figure 1.
2.2 Włącz/wyłącz, zobacz Figure 2.

OSTRZEŻENIE
- Nie zwierać styków w porcie ładowania metalicznymi przedmiotami.
- Prosimy trzymać produkt z dala od dzieci, aby zapobiec połknięciu drobnych elementów.
- Trzymać baterię z dala od źródeł ciepła lub ognia. Nie wrzucać do ogniska.

OSTROŻNOŚĆ
- Nie patrzeć bezpośrednio w źródło światła oraz nie świecić w oczy. Może to doprowadzić do chwilowej ślepoty lub trwałego uszkodzenia wzroku.
- Nie pozostawiać urządzenia w samochodzie lub podobnych miejscach, gdzie temperatura może przekraczać 60 ℃.

ZAUWAŻYĆ
- Nie demontować produktu.
- Nie zanurzać urządzenia w słonej wodzie lub innej substancji korodującej. Może to doprowadzić do uszkodzenia produktu.
- Utrzymywać port ładowania czysty i suchy.
- Prosimy nie rozłączać obudowy latarki od zatyczki ładującej na długi okres czasu. Może to doprowadzić do uszkodzenia baterii.
- Prosimy w pełni naładować akumulator przed długotrwałym przechowywaniem.
- Prosimy używać standardowych adapterów do ładowania. Produkt może się nie ładować podczas korzystania z adapterów o dużej mocy.

KLAUZULA WYKLUCZAJĄCA
Olight nie ponosi odpowiedzialności za szkody lub obrażenia powstałe na skutek używania produktu niezgodnie z ostrzeżeniami zawartymi w instrukcji obsługi.

(DE) Deutsch

1. Produktspezifikationen, siehe Tabelle 1 und Tabelle 2.
2. Bedienungsanleitung:
2.1 Aufladen, siehe Abbildung 1.
2.2 Ein-/Ausschalten, siehe Abbildung 2.

WARNUNG
- Den Ladeanschluss nicht absichtlich mit einem Metallgegenstand kurzschließen.
- Bitte halte das Produkt von Kindern fern, um ein versehentliches Verschlucken zu vermeiden.
- Den Akku nicht in der Nähe von Feuer oder einer anderen Wärmequelle liegen lassen oder ins Feuer werfen.

VORSICHT
- Bitte nicht direkt in die Lichtquelle schauen oder damit in die Augen leuchten. Dies kann zu vorübergehender Erblindung oder dauerhaften Augenschäden führen.
- Die Lampe sollte nicht bei einer möglichen Innentemperatur von über 60°C in einem Auto oder an ähnlichen Orten aufbewahrt werden.

HINWEIS
- Das Produkt bitte nicht auseinandernehmen.
- Die Taschenlampe sollte nicht in Salzwasser oder andere korrosive Medien getaucht werden, da dies das Produkt beschädigen kann.
- Den Ladeanschluss bitte sauber und trocken halten.
- Das Gehäuse der Taschenlampe und die Ladekappe bitte nicht über einen längeren Zeitraum trennen. Das könnte die Batterie beschädigen.
- Vor einer längeren Lagerung sollte der Akku vollständig aufgeladen werden.
- Zum Aufladen bitte das Standardnetzteil verwenden. Das Produkt kann möglicherweise nicht aufgeladen werden, wenn ein Hochleistungsnetzteil verwendet wird.

HAFTUNGSAUSSCHLUSS
Olight haftet nicht für Schäden oder Verletzungen, die durch eine nicht den Warnhinweisen im Handbuch entsprechende Verwendung des Produkts entstehen.

(HU) Magyarország

1. Műszaki adatok. Lásd Table 1. és Table 2.
2. Használati útmutató az alábbiakban:
2.1 Töltés. Lásd Figure 1.
2.2 BE/KI. Lásd Figure 2.

FIGYELEM
- Ne zárja rövidre a töltőcsatlakozó érintkezőit!
- Kérjük, fulladás veszélye miatt ne hagyja, hogy kisgyermekek hozzáférhessenek a lámpához!
- Ne dobja tűzbe, ne tegye ki nyílt láng vagy sugárzó hőforrás hatásának az akkumulátort.
- Ne nézzen közvetlenül az erős fényforrásba és ne világítson mások szemébe, mert átmeneti esetleg végleges szemkárosodás állhat elő!
- Ne hagyja a lámpát olyan zárt helyen, pl. gépjárműben, ahol a hőmérséklet 60°C fölé emelkedhet!

MEGJEGYZÉS
- Ne szedje szét a terméket!
- Ne merítse a lámpát tengervízbe vagy más korróziót előidéző anyagba, mert a készülék károsodik.
- A töltőcsatlakozót tartsa tisztán és szárazon!
- Kérjük, hogy a töltésre is szolgáló hátsó zárókupakot minél hamarabb csavarja vissza a lámpatest végére, különben az akkumulátor károsodhat.
- Hosszabb idejű tárolás előtt, kérjük, töltse fel tejesen az akkumulátort!
- Kérjük használjon szabványos adaptert a töltéshez! Előfordulhat, hogy a termék nem tölt néhány nagyteljesít-ményű adapterről.

KIZÁRÓ OKOK
Az Olight nem felel azokért a sérülésekért és károkért, melyek a használati utasításban található figyelmeztetések ellenére a termék nem megfelelő használatából erednek.

(RU) Русский

1. Технические характеристики изделия см. Table 1 и 2.
2. Инструкция по эксплуатации, как указано ниже:
2.1 Зарядка, см. Figure 1.
2.2 ВКЛ/ВЫКЛ, см. Figure 2.

БУДЬТЕ АККУРАТНЫ
- Не замыкайте зарядный порт металлическим предметом специально.
- Пожалуйста, держите фонарь подальше от детей, чтобы избежать случайного проглатывания.
- Не оставляйте аккумулятор рядом с огнем или источником тепла и не бросайте аккумулятор в огонь.

ОСТОРОЖНО
- Не смотрите на источник света и не светите в глаза, это может привести к временной слепоте или необратимому повреждению глаз.
- Не оставляйте фонарь в автомобиле или подобных местах, где температура может быть выше 60 ℃.

ВНИМАНИЕ
- Не разбирайте изделие.
- Не погружайте фонарь в морскую воду или другие агрессивные среды, так как это может повредить изделие.
- Следите, чтобы порт зарядки был чистый и сухой.
- Пожалуйста, не отделяйте корпус фонарика и заряжающий хвостовой колпачок в течение длительного времени. Это может привести к повреждению батареи.
- Перед длительным хранением полностью зарядите аккумулятор.
- Пожалуйста используйте стандартный адаптер для зарядки. Изделие может не заряжаться при использовании некоторых адаптеров высокой мощности.

ПОЛОЖЕНИЕ ОБ ИСКЛЮЧЕНИИ
Компания "Olight" не несет ответственности за повреждения или травмы, полученные в результате использования изделия, содержащиеся предупреждения в руководстве пользователя.

(ES) Español

1. Consulte los detalles del producto en la Tabla 1 y la Tabla 2.
2. Instrucciones de manejo como se indica acontinuación:
2.1 Cargando. Consulte la Figura 1.
2.2 Encendido / Apagado. Consulte la Figura 2.

ADVERTENCIA
- No cortocircuite el puerto de carga con un objeto metálico intencionadamente.
- Mantenga el producto alejado de los niños para evitar un atragantamiento accidental.
- No deje la batería cerca del fuego o de una fuente calentada, ni arroje la batería al fuego.

ATENCIÓN
- No mirar directamente a la fuente de luz ni iluminar los ojos, puede causar ceguera temporal o daño permanente a los ojos.
- No deje la luz en un automóvil donde en el interior la temperatura pueda ser superior a 60 ° C, o en lugares similares.

NOTICIA
- No desmonte el producto.
- No sumerja la linterna en agua de mar u otros medios corrosivos, ya que dañará el producto.
- Mantenga el puerto de carga limpio y seco.
- No separe el cuerpo de la linterna y la tapa trasera de carga durante mucho tiempo. Podría causar daños en la batería.
- Si el producto se deja sin usar durante un largo período de tiempo, cargue completamente la batería primero.
- Utilice el adaptador estándar para cargar. Es posible que el producto no se cargue cuando se utilizan algunos adaptadores de alta potencia.

CLÁUSULA DE EXCLUSIÓN
Olight no es responsable de los daños o lesiones sufridos como resultado del uso inadecuado del producto como se indica en las advertencias del manual de uso.

(RO) Românesc

1. Specificatiile produsului, vezi Table 1 si Table 2.
2. Instructiuni utilizare:
2.1 Incarcare, vezi Figure 1.
2.2 Pornit/Oprit, vezi Figure 2.

AVERTIZARE
- Nu scurt-circuitati incarcatorul cu obiecte metalice intentionat.
- Va rugăm sa nu lasati lanterna la indemana copiilor pentru a evita inghitirea acesteia sau ale unor parti componente.
- Nu lasati acumulatorul langa foc sau langa o sursa de caldura. Nu aruncati acumulatorul/bateria in foc.

PRECAUTIE
- Nu va uitati direct sau indirect in sursa de lumina, exista riscul orbirii temporare sau provocarea de leziuni permanente ale ochilor.
- Nu depozitati lanterna in interiorul masinilor parcate la soare, unde caldura interioara depaseste 60 ℃ sau in locuri similare.

INSTIINTARE
- Nu desfaceti / dezasamblati produsul.
- Nu introduceti lanterna in apa de mare (sarata) sau in alte medii corozive. Acest lucru duce la stricarea produsului.
- Pastrati portul de incarcare curat si uscat.
- Va rugăm sa nu separati corpul lanternei de capacul din spate pentru o lunfga perioada de timp. Bateriile se pot deteriora.
- Inainte de a pastra produsul pentru mult timp va rugam sa incarcati produsul maxim.
- Va rugam sa folositi adaptorul standard pentru incarcare. Produsul este posibil sa nu se incarce cu alte adaptoare de putere mare.

CLAUZE EXONERATOARE DE RASPUNDERE
Olight și vânzătorul nu este responsabil pentru pagube sau vătămări ce rezulta dintr-o utilizare a produsului în neconcordanta cu recomandările și atenționarile din manual.

(UA) Ukrainian

1. Технічні характеристики продукту, див. Table 1 та Table 2.
2. Інструкція з використання наведена нижче:
2.1 Заряджання, див. Figure 1.
2.2 Увімкнення/вимкнення, див. Figure 2.

УВАГА
- Не допускайте замикання зарядного порту металевим предметом.
- Будь ласка, зберігайте виріб в недоступному для дітей місці, щоб уникнути випадкового проковтування.
- Не залишайте акумулятор поблизу вогню або джерела тепла, а також не кидайте акумулятор у вогонь.
- Не дивіться безпосередньо на джерело світла і не світіть в очі, це може спричинити тимчасову сліпоту або незворотне пошкодження очей.
- Не залишайте ліхтарик в автомобілі, де температура в салоні може перевищувати 60 ℃, або у подібних місцях.

ПРИМІТКА
- Не розбирайте виріб.
- Не занурюйте ліхтар у морську воду або інше агресивне середовище, оскільки це призведе до пошкодження виробу.
- Зберігайте зарядний порт чистим та сухим.
- Будь ласка, не від'єднуйте корпус ліхтаря і зарядну хвостову насадку надовго. Це може призвести до пошкодження акумулятора.
- Перед тривалим зберіганням, будь ласка, повністю зарядіть акумулятор.
- Будь ласка, використовуйте стандартний адаптер для заряджання. Виріб може не заряджатися при використанні певних адаптерів підвищеної потужності.

ОБМЕЖЕННЯ ВІДПОВІДАЛЬНОСТІ
Olight не несе відповідальності за пошкодження або травми, отримані в результаті використання виробу без дотримання правил, викладених в інструкції.

(JP) 日本語

1. 製品仕様はTable 1およびTable 2を参照してください。
2. 操作手順:
2.1 充電方法はFigure 1を参照してください。
2.2 オン/オフはFigure 2を参照してください。

警告
- 充電ポートを意図的に金属物でショートさせることはしないでください。
- お子様などが誤って飲み込んだりすることがないよう、お子様に遊ばせたり、渡さないでください。
- バッテリーを火や熱源の近くに置かないでください。また、火の中に放り込んだりしないでください。
- 光源を直接見たり、目に当てないでください。一時的な失明や永久的な目の損傷につながる恐れがあります。
- 温度が60°Cを超える車内、またはそのような場所にライトを放置しないでください。

注意
- 製品を分解しないでください。
- 海水など腐食性の強い液体に懐中電灯を浸さないでください。製品が破損する恐れがあります。
- 充電ポートは清潔で乾燥した状態に保ってください。
- フラッシュライトの本体と充電テールキャップを分離させたまま長期間保管しないでください。長期間分離させたままにすると、バッテリーの劣化・故障につながるおそれがあります。
- ライトを長期間保管する際は、事前にバッテリーを完全に充電してください。
- 充電する際は純正アダプターを使用してください。純正より電流値の高い電源アダプタを使用すると、本製品が充電されなかったり、正しく動作しない場合があります。

免責条項
取扱説明書の警告に従わない使用によって生じた製品の損傷において、当社は責任を負いません。

(KR) 한국어

1. 제품 사양 및 제원은 Table 1 and Table 2 참고해 주세요.
2. 작동 방법은 아래를 참고해 주세요.
2.1 충전하기. Figure 1 참고.
2.2 전원 ON/OFF. Figure 2 참고.

경고
- 금속 물질에 의해 포트가 합선되지 않도록 해주세요.
- 아이들이 삼킬 우려가 있으니 제품은 아이의 손에 닿지 않는 곳에 보관해 주세요.
- 배터리를 불이나 뜨거운 물체 근처에 두거나 불 속에 넣지 말아 주세요.

주의
- 라이트를 눈으로 직접 보거나 비추지 마세요. 시력 또는 눈에 악영향을 미칠 수 있습니다.
- 실내 온도가 60°C를 넘을 수 있는 차 안이나 이와 유사한 장소에 제품을 두지 마세요.

안내문
- 제품을 분해하지 말아 주세요.
- 제품을 소금물이나 기타 부식성 매개체에 닿지 않게 해주세요. 제품 손상을 야기할 수 있습니다.
- 충전 포트를 깨끗하고 건조한 상태가 유지되게 해주세요.
- 제품 본체와 충전 테일캡을 장시간 분리해 놓지 말아 주세요. 배터리 손상의 원인이 될 수 있습니다.
- 오랜 시간 사용하지 않을 경우, 보관 전 제품을 완충해 주세요.
- 충전 시, 표준 어댑터를 사용해 주세요. 높은 전력의 어댑터를 사용할 경우, 충전이 되지 않을 수 있습니다.

제외 사항
Olight는 지속적으로 권장 드리고 있는 설명서에서 제시한 안내를 무시한 채 제품을 오용하여 발생하는 손상 또는 부상에 대한 책임을 지지 않습니다.

(TH) ไทย

1. ข้อมูลจำเพาะของผลิตภัณฑ์ โปรดตาม Table ที่ 1 และ Table ที่ 2
2. คู่มือการใช้งานดังต่อไปนี้
2.1 การชาร์จ โปรดดู Figure ที่ 1
2.2 เปิดหรือปิด โปรดดู Figure ที่ 2

คำเตือน
- อย่าลัดวงจรพอร์ตการชาร์จด้วยวัตถุที่เป็นโลหะโดยเจตนา
- โปรดเก็บผลิตภัณฑ์ให้ห่างจากเด็กเพื่อหลีกเลี่ยงการกลืนโดยไม่ได้ตั้งใจ
- อย่าทิ้งแบตเตอรี่ไว้ใกล้ไฟหรือแหล่งความร้อน หรือโยนแบตเตอรี่เข้ากองไฟ

คำเตือน
- ห้ามมองที่แหล่งกำเนิดแสงโดยตรงหรือส่องแสงเข้าตา อาจทำให้ตาบอดชั่วคราวหรือทำลายดวงตาได้ถาวร
- เมื่ออุณหภูมิภายนอกเกิน 60°C ห้ามวางไฟฉายไว้ในรถหรือที่อยู่ที่คล้ายๆกัน

สังเกต
- ห้ามถอดแยกชิ้นส่วนสินค้า
- ห้ามจุ่มไฟฉายลงในน้ำทะเลหรือสารกัดกร่อนอื่น ๆ เพราะจะทำให้ผลิตภัณฑ์เสียหายได้
- รักษาพอร์ตการชาร์จให้สะอาดและแห้ง
- โปรดอย่าแยกตัวไฟฉายและฝาท้ายสำหรับชาร์จออกจากกันเป็นเวลานาน อาจทำให้แบตเตอรี่เสียหายได้
- ชาร์จแบตเตอรี่ให้เต็มก่อนเก็บไฟไว้เป็นเวลานาน
- กรุณาเลือกอะแดปเตอร์มาตรฐานสำหรับการชาร์จ หากใช้อแดปเตอร์กำลังสูง อาจจะไม่สามารถชาร์จได้

ข้อยกเว้น
Olight จะไม่รับผิดชอบต่อความเสียหายหรือการบาดเจ็บที่เกิดจากการใช้ผลิตภัณฑ์ที่ไม่สอดคล้องกับคำเตือนในคู่มือ

(FR) Français

1. Caractéristiques du produit, voir Table 1 et Table 2.
2. Instructions d'utilisation ci-dessous :
2.1 Chargement, voir Figure 1.
2.2 Allumage/Extinction, voir Figure 2.

AVERTISSEMENTS
- Ne court-circuitez pas intentionnellement le port de charge avec un objet métallique.
- Tenez le produit à l'écart des enfants et ne les laissez pas jouer avec pour éviter toute ingestion accidentelle.
- Ne laissez pas la batterie près du feu ou d'une source de chaleur, et ne jetez pas la batterie dans le feu.

MISE EN GARDE
- Ne regardez pas directement la source lumineuse ou ne dirigez pas le faisceau vers les yeux, cela peut provoquer une cécité temporaire ou des dommages ophtalmiques permanents.
- Ne laissez pas la lampe dans une voiture où la température intérieure peut être supérieure à 60 ℃, ou dans des endroits similaires.

CONSEILS
- Ne démontez pas le produit.
- Ne plongez pas la lampe dans la mer ou d'autres fluides corrosifs sous risque d'endommager le produit.
- Gardez le port de charge propre et sec.
- Veuillez ne pas séparer le corps de la lampe et le talon de charge pendant une longue période car cela pourrait endommager la batterie.
- Chargez complètement la batterie avant de ranger la lampe pendant une longue période.
- Veuillez utiliser l'adaptateur standard pour charger la lampe. Le produit peut ne pas charger lors de l'utilisation de certains adaptateurs haute puissance.

CLAUSE D'EXCLUSION
Olight n'est pas responsable des dommages ou blessures subis résultant d'une utilisation du produit non conforme aux avertissements du manuel.

(IT) Italiano

1. Specifiche del prodotto, consultare la Table 1 e la Table 2.
2. Istruzioni per l'uso come di seguito:
2.1 Ricarica, consultare la Figure 1.
2.2 ON/OFF, consultare la Figure 2.

AVVERTIMENTO
- Non cortocircuitare intenzionalmente la porta di ricarica con oggetti metallici.
- Tenere il prodotto lontano dalla portata dei bambini per evitare l'ingestione accidentale.
- Non lasciare la batteria vicino al fuoco o a una fonte di calore, né gettare la batteria nel fuoco.

ATTENZIONE
- Non guardare direttamente la fonte di luce o abbagliare gli occhi, può causare cecità temporanea o danni permanenti agli occhi.
- Non lasciare la luce in un'auto dove la temperatura interna può essere superiore a 60 ℃ o in luoghi simili.

AVVISO
- Non smontare il prodotto.
- Non immergere la torcia in acqua di mare o altri liquidi corrosivi poiché danneggerebbero il prodotto.
- Mantieni la porta di ricarica pulita e asciutta.
- Si prega di non separare il corpo della torcia e il coperchio di coda di ricarica per lungo tempo. Potrebbe causare danni alla batteria.
- Prima di riporla per un lungo periodo caricare completamente la batteria.
- Si prega di utilizzare l'adattatore standard per la ricarica. Il prodotto potrebbe non caricarsi quando si utilizzano alcuni adattatori ad alta potenza.

CLAUSOLA DI ESCLUSIONE RESPONSABILITÀ
Olight non è responsabile per danni o lesioni subiti derivanti dall'uso del prodotto in contrasto con le avvertenze nel manuale.

(SK) Slovenskýjazyk

1. Špecifikácia výrobku, pozri Table 1 a Table 2.
2. Návod na ovládanie ako je vidno nižšie:
2.1 Nabíjanie, pozrite Figure 1.
2.2 ZAPNUTÉ/VYPNUTÉ, pozrite Figure 2.

VAROVANIE
- Nabíjací port úmyselne neskratujte kovovým predmetom.
- Uchovávajte výrobok mimo dosahu detí, aby nedošlo k náhodnému prehltnutiu.
- Nenechávajte batériu v blízkosti ohňa alebo horúceho zdroja, ani ju nehádžte do ohňa.

VYSTRAHA
- Nepozerajte sa priamo do zdroja svetla ani nesvietite do očí, môže to spôsobiť dočasnú slepotu alebo trvalé poškodenie zraku.
- Nenechávajte svetlo v aute, kde môže byť vnútorná teplota vyššia ako 60 °C, alebo na podobných miestach s vysokými teplotami.

OZNAM
- Výrobok nerozoberajte.
- Baterku neponárajte do morskej vody alebo iných korozívnych látok, pretože by to poškodilo produkt.
- Udržujte nabíjací port čistý a suchý.
- Neoddeľujte telo baterky a nabíjaciu koncovku na dlhú dobu. Mohlo by dôjsť k poškodeniu batérie.
- Pred dlhodobým skladovaním, prosím úplne nabite batériu.
- Na nabíjanie použite štandardný adaptér. Pri použití niektorých vysokovýkonných adaptérov sa produkt nemusí nabíjať.

VYLUČOVACIA DOLOŽKA
Spoločnosť Olight nezodpovedá za škody alebo zranenia spôsobené používaním produktu v rozpore s upozorneniami v príručke.

(PT) Português

1. Especificação do produto, veja a Table 1 e 2.
2. Instruções de operação abaixo:
2.1 Carregamento, Veja A Figure 1.
2.2 LIGAR/DESLIGAR, veja a Figure 2.

AVISO
- Não encurte a porta de carregamento com objetos metálicos intencionalmente.
- Por favor, mantenha o produto longe das crianças para evitar incidentes como ingestão acidental.
- Não deixe a bateria perto do fogo ou de uma fonte aquecida, nem jogue a bateria no fogo.

CUIDADO
- Não olhe diretamente para a fonte de luz ou aponte nos olhos, pode causar cegueira temporária ou danos permanentes aos olhos.
- Não deixe a luz em um carro onde a temperatura interna possa ser superior a 60 ℃, ou em locais semelhantes.

PERCEBER
- Não desmonte o produto.
- Não mergulhe a lanterna em água do mar ou outro meio corrosivo, pois isso danificará o produto.
- Mantenha a porta de carregamento limpa e seca.
- Por favor, não separe o corpo da lanterna e a tampa traseira de carregamento por muito tempo. Isso pode causar danos à bateria.
- Antes do armazenamento a longo prazo, carregue totalmente a bateria.
- Para carregar use o adaptador padrão. O produto pode não carregar ao usar alguns adaptadores de alta potência.

CLÁUSULA DE EXCLUSÃO
A Olight não se responsabiliza por danos ou ferimentos resultantes do uso do produto em desacordo com as advertências ou instruções do manual.

FCC compliance statement
This device complies with part 15 of the FCC Rules. Operation is subject to the following two conditions:
(1) This device may not cause harmful interference, and
(2) this device must accept any interference received, including interference that may cause undesired operation.
Any changes or modifications not expressly approved by the party responsible for compliance could void the user's authority to operate the equipment.

Note: This equipment has been tested and found to comply with the limits for a Class B digital device, pursuant to part 15 of the FCC Rules. These limits are designed to provide reasonable protection against harmful interference in a residential installation. This equipment generates, uses and can radiate radio frequency energy and, if not installed and used in accordance with the instructions, may cause harmful interference to radio communications. However, there is no guarantee that interference will not occur in a particular installation. If this equipment does cause harmful interference to radio or television reception, which can be determined by turning the equipment off and on, the user is encouraged to try to correct the interference by one or more of the following measures:
-Reorient or relocate the receiving antenna.
-Increase the separation between the equipment and receiver.
-Connect the equipment into an outlet on a circuit different from that to which the receiver is connected.
-Consult the dealer or an experienced radio/TV technician for help.

ISED Notice
This device complies with Industry Canada's ICES standard(s). Operation is subject to the following two conditions:
(1) this device may not cause interference, and
(2) this device must accept any interference, including interference that may cause undesired operation of the device.
Cet appareil est conforme aux normes ICES d'industrie Canada.L'exploitation est autorisée aux deux conditions suivantes:
(1) l'appareil nedoit pas produire de brouillage, et
(2) l'utilisateur de l'appareil doit accepter tout brouillage radioélectrique subi, même si le brouillage est susceptible d'en compromettre le fonctionnement.
This Class B digital apparatus complies with Canadian ICES-005.
Cet appareil numérique de la classe B est conforme à la norme NMB-005 du Canada.

WEEE Disposal and Recycling Information
All products bearing this symbol are waste electrical and electronic equipment (WEEE as in directive 2012/19/EU) which should not be mixed with unsorted household waste. Instead, to protect human health and the environment, you should dispose of your waste equipment at a designated collection point for the recycling of WEEE, appointed by the government or local authorities. Proper disposal and recycling will help prevent potential negative consequences to the environment and human health. Please contact the installer or local authorities for more information about the location as well as terms and conditions of such collection points.

EU Declaration of Conformity
Hereby Dongguan Olight E-Commerce Technology Co,Ltd declares that the equipment [iUltra] is in compliance with Directive 2014/30/EU and RoHS Directive 2011/65/EU & (EU) 2015/863. The full text of the EU declaration of conformity is available at the following internet address: https://www.olight.com/download

The light source of this luminaire is not replaceable:
When the light source reaches its end of life, the entire luminaire must be replaced.

Caution: Do not stare directly at the operating light source.
不要注视亮着的光源

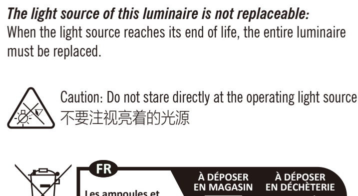

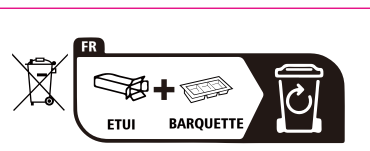

- Do not ingest the battery, as there is a Chemical Burn Hazard.
- If the small battery is swallowed, it can cause severe internal burns in just 2 hours and may lead to death. Keep new and used batteries away from children.
- If the battery compartment does not close securely, stop using the product and keep it away from children.
- If you think batteries might have been swallowed or placed inside any part of the body, seek immediate medical attention.
- Do not replace the battery with an incorrect type that can defeat a safeguard, such as certain types of lithium batteries.
- Do not dispose of the battery in fire, a hot oven, or by crushing or cutting it, as it may result in an explosion.
- Avoid leaving the battery in extremely high-temperature environments, as it may cause an explosion or the leakage of flammable liquid or gas.
- A battery exposed to extremely low air pressure may result in an explosion or the leakage of flammable liquid or gas.

- 本品含有小电池，请勿吞咽电池，否则会有化学灼伤危险。
- 本品包含小电池，如果吞咽小电池，在2小时内就可能导致严重的内部灼伤并可能导致死亡。
- 新的和使用过的电池应远离儿童。
- 如果电池仓未安全闭合，停止使用该产品并使之远离儿童。
- 如果你认为电池可能已被吞食或进入身体的任何部位内，须立即就医。
- 如果使用错误的电池型号替换电池会有着火或者爆炸等安全失效危险。
- 将电池投入火中或者加热炉中，或对电池进行机械挤压或切割处理可能导致爆炸。
- 电池放置在极高温度环境中，可能导致爆炸或泄漏可燃液体或气体。
- 电池放置在极低气压，可能导致爆炸或泄漏可燃液体或气体。
- 电池浸水后禁止使用。
- 若电池出现严重鼓胀，切勿继续使用电池。

部品名称		产品中有毒有害物质成份及含量					
		铅（Pb）	汞（Hg）	镉（Cd）	六价铬 (Cr6+)	多溴联苯 (PBB)	多溴二苯醚 (PBDE)
主机	主板	×	○	○	○	○	○
	塑料	○	○	○	○	○	○
	金属	×	○	○	○	○	○
电池		×	○	○	○	○	○
附件		×	○	○	○	○	○

本表格依据SJ/T11364的规定编制
○：表示该有害物质在该部件所有均质材料中的含量均在GB/T26572-2011规定的限量要求以下。
×：表示该有害物质至少在该部件的某一均质材料中的含量超出GB/T26572-2011规定的限量要求且目前业界没有成熟的替代方案。

本标识内数字表示产品在正常使用状态下的“环保使用期限”为10年。某些内部或外部组件的环保使用期限可能与产品环保使用期限不同。

合格证
CERTIFICATE OF CONFORMITY
OLIGHT
东莞市傲雷移动照明设备有限公司

本产品不配备电源适配器，消费者若使用电源适配器供电，则应购买配套使用获得CCC认证并满足标准要求的II或者III类电源适配器。
此灯具的光源是不可替换的，当光源到其使用寿命结束时，应替换整个灯具。

WARRANTY

We are proud to offer a lifetime warranty in Australia, China, France, Germany, and the USA. We are also working hard to expand coverage to more countries, where we provide a 2 or 5-year warranty. The warranty covers defects in material and workmanship under normal use, excluding loss, theft, deliberate damage, or cosmetic damage. For complete warranty information, please visit Olight.com or your local Olight official website.

Australia Customer Support
cs.au@olight.com
Austria Customer Support
cs.at@olight.com
Canada Customer Support
cs.ca@olight.com
China Customer Support
Wechat: olightcs
France Customer Support
cs.fr@olight.com
Germany Customer Support
cs.de@olight.com
Italy Customer Support
cs.it@olight.com
Japan Customer Support
cs.jp@olight.com
Korea Customer Support
cs.kr@olight.com
Spain Customer Support
cs.es@olight.com
Thailand Customer Support
cs.th@olight.com
UK Customer Support
cs.uk@olight.com
USA Customer Support
cs.us@olight.com
For other countries and regions, please contact Global Customer Support
contact@olight.com

Download the Olight App

Exclusive Offers | Smart Device Control | Customer Service

OLIGHT

Dongguan Olight E-Commerce Technology Co., Ltd
4th Floor, Building 4, Kegu Industrial Park, No. 6 Zhongnan Road, Chang'an Town, Dongguan City, Guangdong, China.
Made in China

东莞市傲雷移动照明设备有限公司
广东省东莞市长安镇上沙社区中南南路6号科谷工业园四栋四楼
执行标准：GB/T 7000.1；GB/T 7000.204

CAN ICES-005 (B) / NMB-005 (B)

3.4000.1284 A. 10,16, 2025